07 PRACOVNÍ STŮL 1800x1200x755, PRAVÝ 3 ks

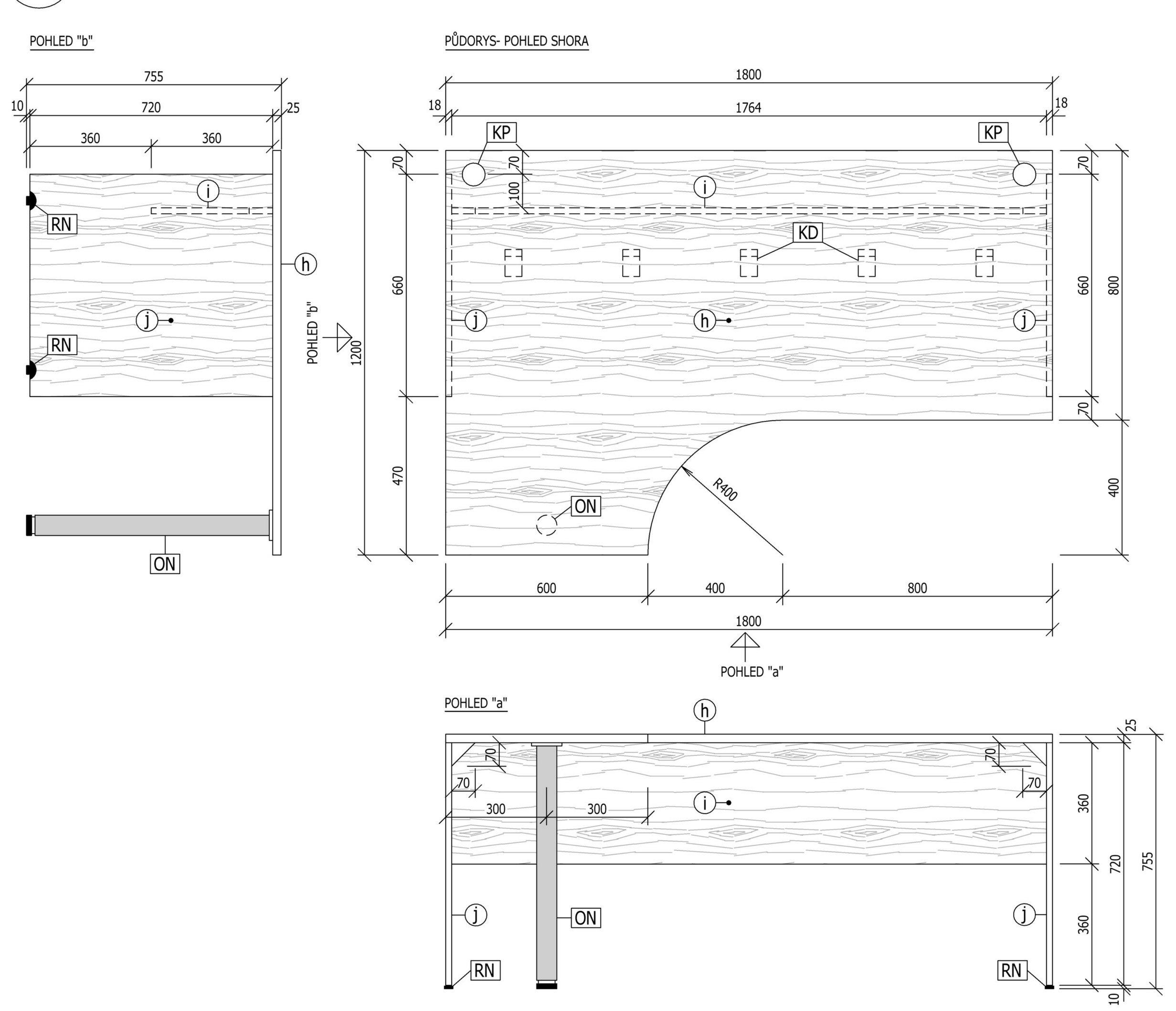

LEGENDA PROVEDENÍ

MATERIÁL DESEK
LAMINOVANÁ DŘEVOTŘÍSKA OD VÝROBCE Z EVROPSKÉ (Z DŮVODU ZDRAVOTNÍ NEZÁVADNOSTI), DEZÉN AKÁT, HRANY ABS, VE STEJNÉM ODSTÍNU, JAKO DESKY

- (h) PRACOVNÍ - DESKA TL. 25mm, HRANY ABS 2mm
- (i) TRNOŽ- DESKA TL. 18mm, HRANY ABS 1mm
- (j) NOHY- DESKA TL. 18mm, HRANY ABS 2mm

DOPLŇKY
- ON TUBUSOVÁ KOVOVÁ NOHA Ø60mm, DOLE S REKTIFIKACÍ, BARVA SVĚTLE ŠEDÁ RAL 9006- WHITE ALUMINIUM
- KP KOVOVÁ KABELOVÁ PRŮCHODKA, POVRCH PŘÍRODNÍ HLINÍK, DO OTVORU Ø 60mm.
- KD KOVOVÉ DRŽÁKY KABELŮ POD PRACOVNÍ DESKOU, VČETNĚ PŘÍCHYTEK DRŽÁKŮ KABELŮ.
- RN REKTIFIKAČNÍ NOŽKA, KOVOVÁ, ČERNÁ, 4 ks.

ORIENTAČNÍ OBRÁZEK

08 PRACOVNÍ STŮL 1800x1200x755, LEVÝ, 1 ks
STEJNÝ, JAKO STŮL "07", ALE ZRCADLOVÉ PROVEDENÍ

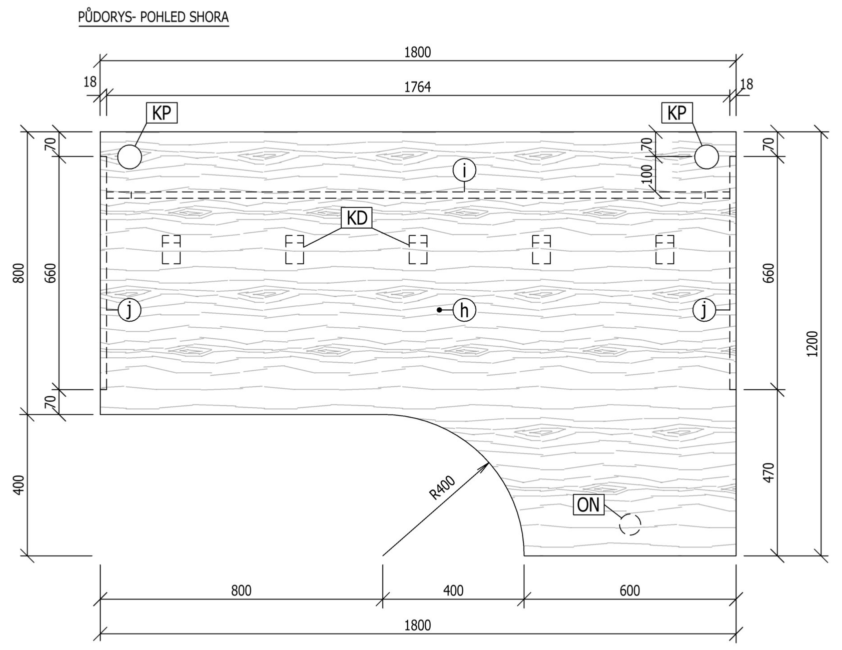

09 PRACOVNÍ STŮL 1400x800x755 1 ks

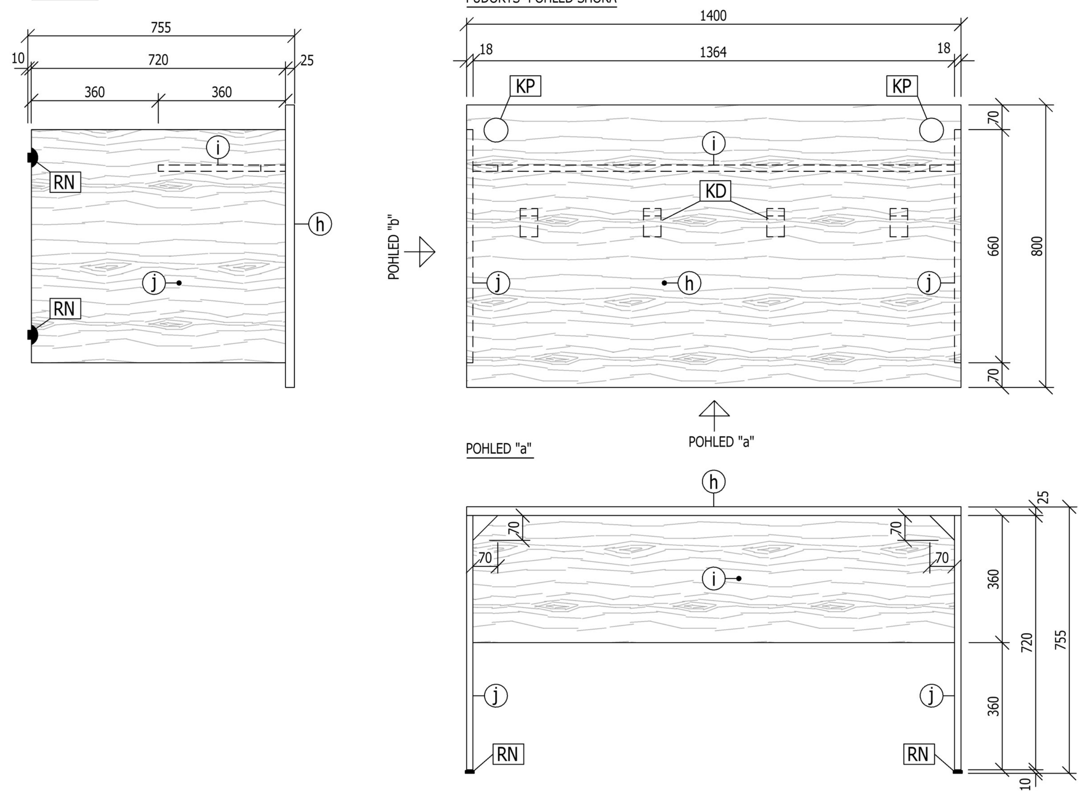

LEGENDA PROVEDENÍ

MATERIÁL DESEK
LAMINOVANÁ DŘEVOTŘÍSKA OD VÝROBCE Z EVROPSKÉ (Z DŮVODU ZDRAVOTNÍ NEZÁVADNOSTI), DEZÉN AKÁT, HRANY ABS, VE STEJNÉM ODSTÍNU, JAKO DESKY

- (h) PRACOVNÍ - DESKA TL. 25mm, HRANY ABS 2mm
- (i) TRNOŽ- DESKA TL. 18mm, HRANY ABS 1mm
- (j) NOHY- DESKA TL. 18mm, HRANY ABS 2mm
- KP KOVOVÁ KABELOVÁ PRŮCHODKA, POVRCH PŘÍRODNÍ HLINÍK, DO OTVORU Ø 60mm.
- KD KOVOVÉ DRŽÁKY KABELŮ POD PRACOVNÍ DESKOU, VČETNĚ PŘÍCHYTEK DRŽÁKŮ KABELŮ.
- RN REKTIFIKAČNÍ NOŽKA, KOVOVÁ, ČERNÁ, 4 ks.

ORIENTAČNÍ OBRÁZEK

10 PŘÍDAVNÝ STŮL 800x500x755, LEVÝ 1 ks

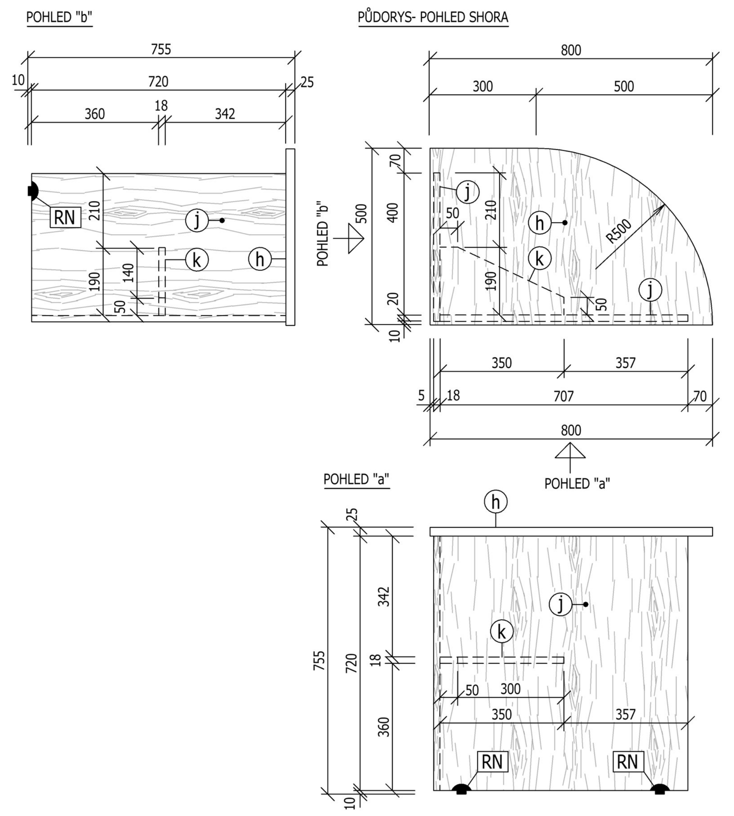

LEGENDA PROVEDENÍ

MATERIÁL DESEK
LAMINOVANÁ DŘEVOTŘÍSKA OD VÝROBCE Z EVROPSKÉ (Z DŮVODU ZDRAVOTNÍ NEZÁVADNOSTI), DEZÉN AKÁT, HRANY ABS, VE STEJNÉM ODSTÍNU, JAKO DESKY

- (h) PRACOVNÍ - DESKA TL. 25mm, HRANY ABS 2mm
- (j) NOHY- DESKA TL. 18mm, HRANY ABS 2mm
- (k) ROZPĚRA - DESKA TL. 18mm, HRANY ABS 1mm
- RN REKTIFIKAČNÍ NOŽKA, KOVOVÁ, ČERNÁ, 3 ks.

ORIENTAČNÍ OBRÁZEK

11 PŘÍDAVNÝ STŮL 800x500x755, PRAVÝ 1 ks
STEJNÝ, JAKO STŮL "10", ALE ZRCADLOVÉ PROVEDENÍ

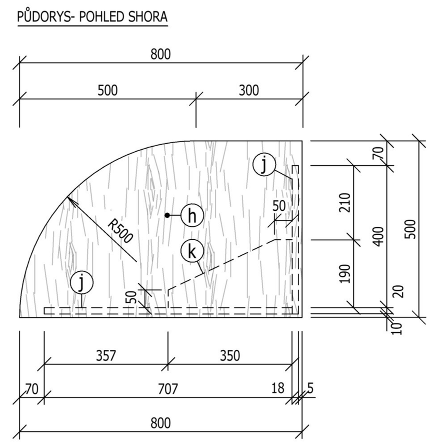

12 PŘÍDAVNÝ STŮL 1450x600x755, PRAVÝ 2 ks

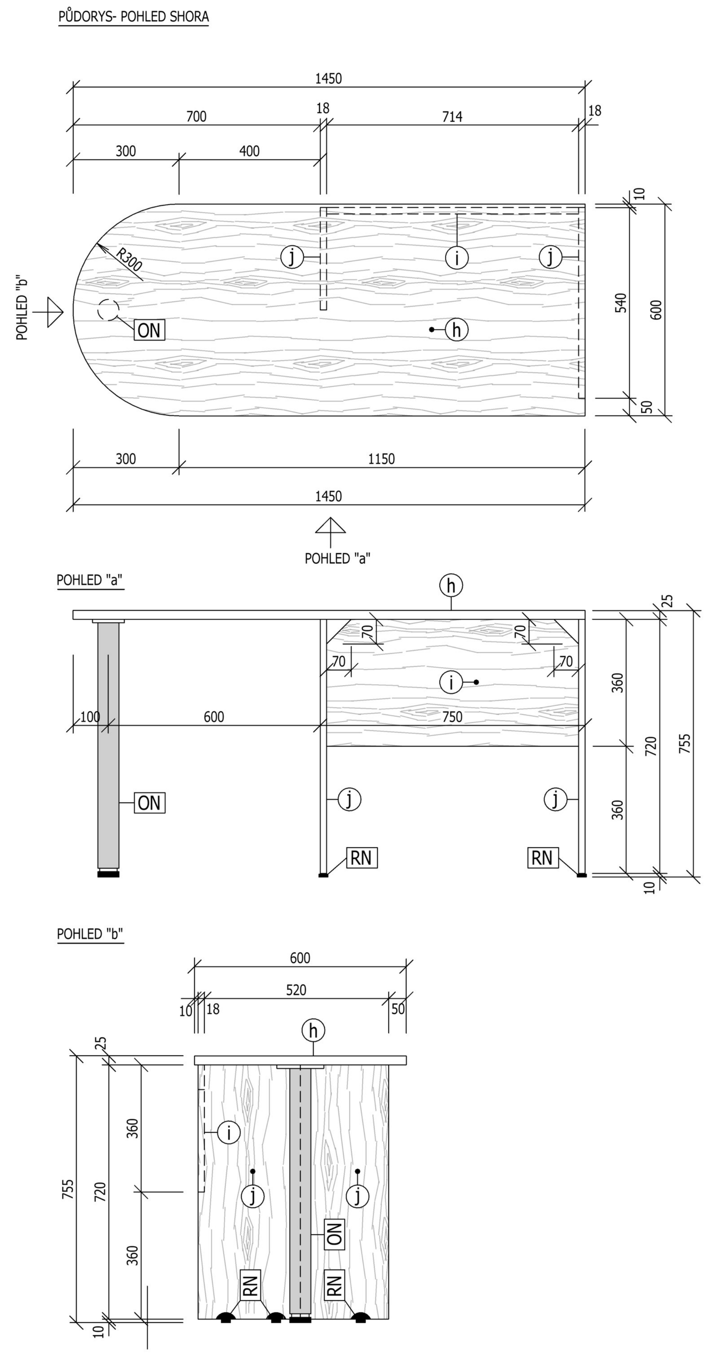

LEGENDA PROVEDENÍ

MATERIÁL DESEK
LAMINOVANÁ DŘEVOTŘÍSKA OD VÝROBCE Z EVROPSKÉ (Z DŮVODU ZDRAVOTNÍ NEZÁVADNOSTI), DEZÉN AKÁT, HRANY ABS, VE STEJNÉM ODSTÍNU, JAKO DESKY

- (h) PRACOVNÍ - DESKA TL. 25mm, HRANY ABS 2mm
- (i) TRNOŽ- DESKA TL. 18mm, HRANY ABS 1mm
- (j) NOHY- DESKA TL. 18mm, HRANY ABS 2mm

DOPLŇKY
- ON TUBUSOVÁ KOVOVÁ NOHA Ø60mm, DOLE S REKTIFIKACÍ, BARVA SVĚTLE ŠEDÁ RAL 9006- WHITE ALUMINIUM
- RN REKTIFIKAČNÍ NOŽKA, KOVOVÁ, ČERNÁ, 4 ks.

ORIENTAČNÍ OBRÁZEK

13 STŮL 700x700x755 1 ks

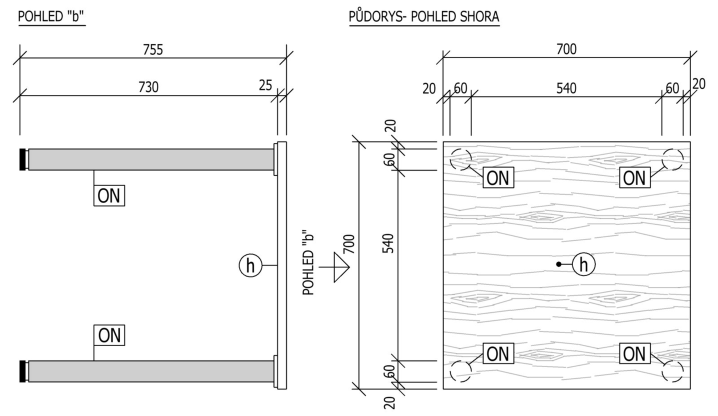

LEGENDA PROVEDENÍ

MATERIÁL DESEK
LAMINOVANÁ DŘEVOTŘÍSKA OD VÝROBCE Z EVROPSKÉ (Z DŮVODU ZDRAVOTNÍ NEZÁVADNOSTI), DEZÉN AKÁT, HRANY ABS, VE STEJNÉM ODSTÍNU, JAKO DESKY

- (h) PRACOVNÍ - DESKA TL. 25mm, HRANY ABS 2mm

DOPLŇKY
- ON TUBUSOVÁ KOVOVÁ NOHA Ø60mm, DOLE S REKTIFIKACÍ, BARVA SVĚTLE ŠEDÁ RAL 9006- WHITE ALUMINIUM

14 PŘÍDAVNÝ ZÁSUVKOVÝ KONTEJNER 400x600x755 3 ks

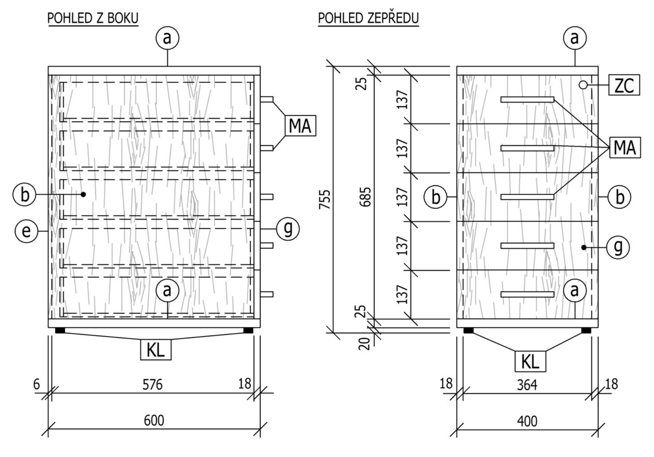

- KL PLASTOVÉ KLUZÁKY S REKTIFIKACÍ

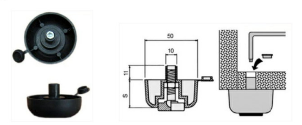

LEGENDA PROVEDENÍ

MATERIÁL DESEK
- LAMINOVANÁ DŘEVOTŘÍSKA OD VÝROBCE Z EVROPSKÉ (Z DŮVODU ZDRAVOTNÍ NEZÁVADNOSTI), DEZÉN AKÁT, KORPUS SKŘÍŇKY TAKÉ AKÁT (VIZ. ORIENTAČNÍ OBRÁZEK NA VÝKRESE SKŘÍNÍ A SKŘÍNĚK).
- KORPUSY ZÁSUVEK Z LAMINOVANÉ DŘEVOTŘÍSKY TL. 12mm, VČETNĚ DNA !!!!!! DNO MUSÍ BÝT NOSNÉ !!!!!!
- (a) PŮDA A DNO - DESKA TL. 25mm, HRANY ABS 2mm
- (b) BOKY - DESKA TL. 18mm, HRANY ABS 1mm
- (e) OBOUSTRANNÁ POHLEDOVÁ ZÁDA - DESKA TL. 6mm, ZASAZENÁ PO OBVODĚ DO DRÁŽKY.
- (g) ČELA ZÁSUVEK - DESKA TL. 18mm, HRANY ABS 1mm

DOPLŇKY
- MA KOVOVÁ MADLA- OBDÉLNÍKOVÁ, HRANATÁ "USH", BROUŠENÁ NEREZ, VIZ ORIENTAČNÍ OBRÁZEK NA VÝKRESE VÝKRESE D.1.9.-02 U SKŘÍNĚ "01"
- ZC KVALITNÍ ZÁMEK S CENTRÁLNÍM ZAMYKÁNÍM ZÁSUVEK
- KVALITNÍ SYSTÉM "STOP- CONTROL", KTERÝ ZAJISTÍ, ŽE JEDNA OTEVŘENÁ ZÁSUVKA ZABLOKUJE OTEVŘENÍ OSTATNÍCH.
- KVALITNÍ KOVÁNÍ POJEZDŮ ZÁSUVEK, S NOSNOSTÍ MIN. 15 kg, S TLUMÍCÍ DOJEZDU.

15 PŘÍDAVNÝ ZÁSUVKOVÝ KONTEJNER 400x600 (800)x755 2 ks

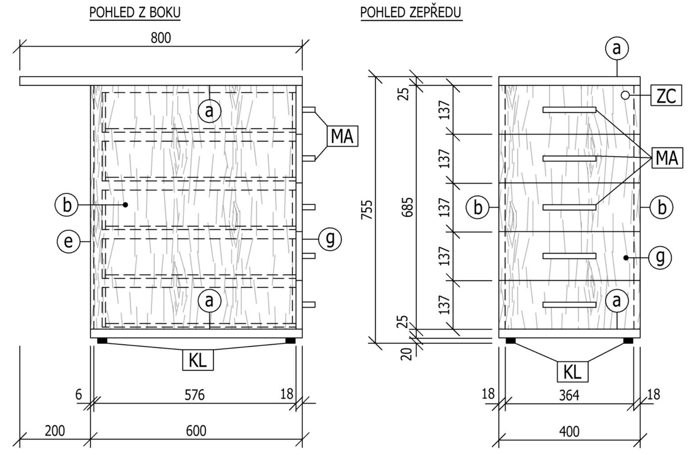

- KL PLASTOVÉ KLUZÁKY S REKTIFIKACÍ

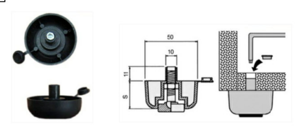

LEGENDA PROVEDENÍ

MATERIÁL DESEK
- LAMINOVANÁ DŘEVOTŘÍSKA OD VÝROBCE Z EVROPSKÉ (Z DŮVODU ZDRAVOTNÍ NEZÁVADNOSTI), DEZÉN AKÁT, KORPUS SKŘÍŇKY TAKÉ AKÁT (VIZ. ORIENTAČNÍ OBRÁZEK), ZEK NA VÝKRESE SKŘÍNÍ A SKŘÍNĚK).
- KORPUSY ZÁSUVEK Z LAMINOVANÉ DŘEVOTŘÍSKY TL. 12mm, VČETNĚ DNA !!!!!! DNO MUSÍ BÝT NOSNÉ !!!!!!
- (a) PŮDA A DNO - DESKA TL. 25mm, HRANY ABS 2mm
- (b) BOKY - DESKA TL. 18mm, HRANY ABS 1mm
- (e) OBOUSTRANNÁ POHLEDOVÁ ZÁDA - DESKA TL. 6mm, ZASAZENÁ PO OBVODĚ DO DRÁŽKY.
- (g) ČELA ZÁSUVEK - DESKA TL. 18mm, HRANY ABS 1mm

DOPLŇKY
- MA KOVOVÁ MADLA- OBDÉLNÍKOVÁ, HRANATÁ "USH", BROUŠENÁ NEREZ, VIZ ORIENTAČNÍ OBRÁZEK NA VÝKRESE VÝKRESE D.1.9.-02 U SKŘÍNĚ "01"
- ZC KVALITNÍ ZÁMEK S CENTRÁLNÍM ZAMYKÁNÍM ZÁSUVEK
- KVALITNÍ SYSTÉM "STOP- CONTROL", KTERÝ ZAJISTÍ, ŽE JEDNA OTEVŘENÁ ZÁSUVKA ZABLOKUJE OTEVŘENÍ OSTATNÍCH.
- KVALITNÍ KOVÁNÍ POJEZDŮ ZÁSUVEK, S NOSNOSTÍ MIN. 15 kg, S TLUMÍCÍ DOJEZDU.

16 SKŘÍŇKA POLICOVÁ KE STOLU 400x600x755 1 ks

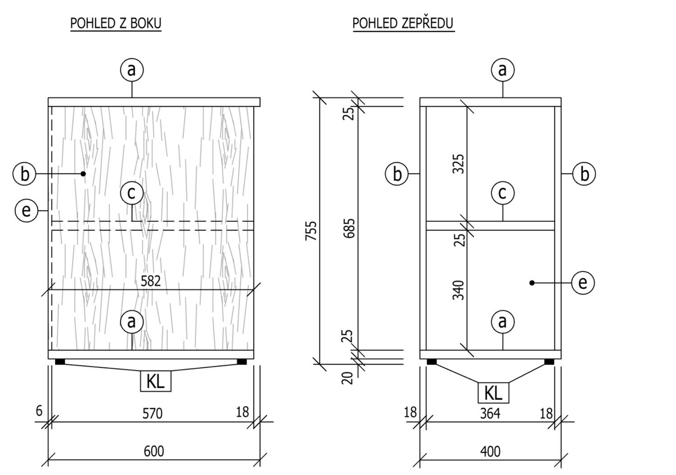

LEGENDA PROVEDENÍ

MATERIÁL DESEK
- LAMINOVANÁ DŘEVOTŘÍSKA OD VÝROBCE Z EVROPSKÉ (Z DŮVODU ZDRAVOTNÍ NEZÁVADNOSTI), DEZÉN AKÁT, KORPUS SKŘÍŇKY TAKÉ AKÁT (VIZ. ORIENTAČNÍ OBRÁZEK NA VÝKRESE SKŘÍNÍ A SKŘÍNĚK).
- (a) PŮDA A DNO - DESKA TL. 25mm, HRANY ABS 2mm
- (b) BOKY - DESKA TL. 18mm, HRANY ABS 1mm
- (c) POLICE - DESKA TL. 25mm, HRANY ABS 2mm
- (e) OBOUSTRANNÁ POHLEDOVÁ ZÁDA - DESKA TL. 6mm, ZASAZENÁ PO OBVODĚ DO DRÁŽKY.

DOPLŇKY
- KL PLASTOVÉ KLUZÁKY S REKTIFIKACÍ

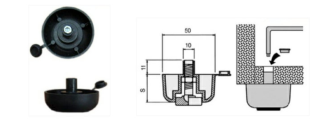

17 KANCELÁŘSKÁ ŽIDLE 1 ks

KVALITNÍ KANCELÁŘSKÁ ŽIDLE S KOVOVOU KOSTROU, PÍSTEM A S PODHLAVNÍKEM, SPLŇUJÍCÍ NÁSLEDUJÍCÍMI POŽADAVKY:
- CERTIFIKÁT STÁTNÍ ZKUŠEBNY O SHODĚ S ČSN EN 1335-1:2000 A ČSN EN 1335-2:2009
- SYNCHRONNÍ MECHANISMUS, KTERÝM SE MĚNÍ POLOHA SEDÁKU A OPĚRÁKU ZÁROVEŇ
- MOŽNOST SEDÁK A OPĚRÁK ZAFIXOVAT VE ČTYŘECH POLOHÁCH
- MOŽNOST OVLÁDÁNÍ VÝŠKY, HLOUBKY A NÁKLONU V JEDNÉ PACE
- MOŽNOST NASTAVIT NÁKLON SEDÁKU SAMOSTATNĚ
- MOŽNOST PŘIZPŮSOBIT VÝŠKU A HLOUBKU SEDÁKU
- MOŽNOST NASTAVENÍ SÍLU PROTIVÁHY PODLE HMOTNOSTI UŽIVATELE
- MOŽNOST NASTAVIT PODRUČKY VE VŠECH OSÁCH
- MOŽNOST NASTAVIT VÝŠKU A ÚHEL HLAVOVÉ OPĚRKY
- ČALOUNĚNÝ SEDÁK S VÝPLNÍ ZE STUDENÉ PĚNY
- OPĚRÁK POTAŽENÝ SAMONOSNOU SÍŤOVINOU
- KOLEČKA S MĚKČENÝM POVRCHEM, ABY NEZANECHÁVAL STOPY NA VINYLOVÉ PODLAZE
- KOVOVÉ PRVKY V NEREZOVÉM NEBO CHROMOVÉM PROVEDENÍ
- OSTATNÍ PRVKY V ČERNÉ BARVĚ
- NOSNOST ŽIDLE 120kg

ORIENTAČNÍ OBRÁZKY DESIGNOVÉHO A MATERIÁLOVÉHO PROVEDENÍ KANCELÁŘSKÉ ŽIDLE

18 ŽIDLE PRO KLIENTY 6 ks

KVALITNÍ JEDNACÍ ŽIDLE S KOVOVOU KOSTROU, SPLŇUJÍCÍ NÁSLEDUJÍCÍMI POŽADAVKY:
- CERTIFIKÁT STÁTNÍ ZKUŠEBNY O SHODĚ S ČSN EN 1335-1:2000 A ČSN EN 1335-2:2009
- ROBUSTNÍ KOVOVÁ LYŽINOVÁ KONSTRUKCE
- INTEGROVANÉ LOKETNÍ OPĚRKY, TAKOVÉ VÝŠKY, ABY ŠLY ŽIDLE S REZERVOU ZASUNOUT POD STŮL !!!!!!! (cca 690mm OD PODLAHY)
- ČALOUNĚNÝ SEDÁK S VÝPLNÍ ZE STUDENÉ PĚNY
- DESIGNOVÁ ZÁDA, POTAŽENÁ SAMONOSNOU SÍŤOVINOU
- PLASTOVÉ KLUZÁKY PRO OCHRANU KONSTRUKCE ŽIDLE A PODLAHY
- VŠE V ČERNÉ BARVĚ, KOVOVÉ PRVKY MOHOU BÝT V CHROMU, NEBO NEREZU
- NOSNOST ŽIDLE 120kg

ORIENTAČNÍ OBRÁZKY DESIGNOVÉHO A MATERIÁLOVÉHO PROVEDENÍ ŽIDLE PRO KLIENTY

19 ŽIDLE DO ČEKÁRNY 6 ks

KVALITNÍ JEDNACÍ STOHOVATELNÁ ŽIDLE S KOVOVOU KOSTROU, SPLŇUJÍCÍ NÁSLEDUJÍCÍMI POŽADAVKY:
- CERTIFIKÁT STÁTNÍ ZKUŠEBNY O SHODĚ S ČSN EN 1335-1:2000 A ČSN EN 1335-2:2009
- KOVOVÁ KONSTRUKCE
- INTEGROVANÉ LOKETNÍ OPĚRKY
- ČALOUNĚNÝ SEDÁK S VÝPLNÍ ZE STUDENÉ PĚNY, S POTAHEM SNADNO ČISTITELNÉHO MATERIÁLU
- ZÁDA POTAŽENÁ SAMONOSNOU SÍŤOVINOU
- PLASTOVÉ KLUZÁKY PRO OCHRANU KONSTRUKCE ŽIDLE A PODLAHY
- VŠE V ČERNÉ BARVĚ, KOVOVÉ PRVKY MOHOU BÝT V CHROMU, NEBO NEREZU
- NOSNOST ŽIDLE 120kg

ORIENTAČNÍ OBRÁZKY DESIGNOVÉHO A MATERIÁLOVÉHO PROVEDENÍ ŽIDLE DO ČEKÁRNY

20 VĚŠÁKOVÁ STĚNA 3 ks

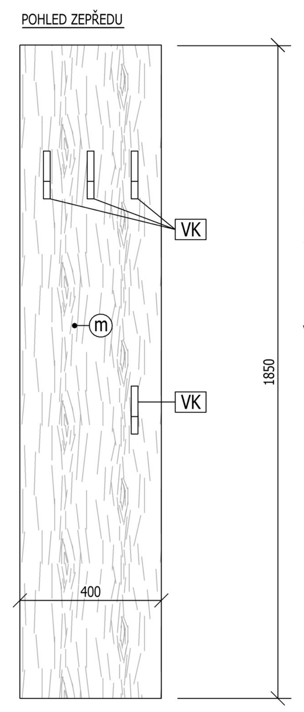

LEGENDA PROVEDENÍ

MATERIÁL DESEK
- LAMINOVANÁ DŘEVOTŘÍSKA OD VÝROBCE Z EVROPSKÉ (Z DŮVODU ZDRAVOTNÍ NEZÁVADNOSTI), DEZÉN AKÁT, KORPUS SKŘÍŇKY TAKÉ AKÁT (VIZ. ORIENTAČNÍ OBRÁZEK NA VÝKRESE SKŘÍNÍ A SKŘÍNĚK).
- (m) ZÁDA - DESKA TL. 18mm, HRANY ABS 1mm

DOPLŇKY
- VK KOVOVÝ VĚŠÁK, DESIGNOVÉ PROVEDENÍ VIZ. ORIENTAČNÍ OBRÁZEK, MATERIÁL A POVRCHOVÁ ÚPRAVA STEJNÁ, JAKO U MADEL SKŘÍNÍ.

VĚŠÁKOVÁ STĚNA BUDE OSAZENA 150mm NAD PODLAHOU !!!

ORIENTAČNÍ OBRÁZEK

VÝPIS STOLŮ, KONTEJNERŮ A ŽIDLÍ

OZNAČENÍ	POPIS	MNOŽSTVÍ
07	PRACOVNÍ STŮL 1800x1200x755, PRAVÝ	3 ks
08	PRACOVNÍ STŮL 1800x1200x755, LEVÝ, STEJNÝ, JAKO STŮL "07", ALE ZRCADLOVÉ PROVEDENÍ	1 ks
09	PRACOVNÍ STŮL 1400x800x755	1 ks
10	PŘÍDAVNÝ STŮL 800x500x755, LEVÝ	1 ks
11	PŘÍDAVNÝ STŮL 800x500x755, PRAVÝ STEJNÝ, JAKO STŮL "10", ALE ZRCADLOVÉ PROVEDENÍ	1 ks
12	PŘÍDAVNÝ STŮL 1450x600x755, PRAVÝ	2 ks
13	STŮL 700x700x755	1 ks
14	PŘÍDAVNÝ ZÁSUVKOVÝ KONTEJNER 400x600x755	3 ks
15	PŘÍDAVNÝ ZÁSUVKOVÝ KONTEJNER 400x600 (800)x755	2 ks
16	SKŘÍŇKA POLICOVÁ KE STOLU 400x600x755	1 ks
17	KANCELÁŘSKÁ ŽIDLE	1 ks
18	ŽIDLE PRO KLIENTY	6 ks
19	ŽIDLE DO ČEKÁRNY	6 ks
20	VĚŠÁKOVÁ STĚNA	3 ks

POZNÁMKA

- PROVEDENÍ NÁBYTKU BUDE OBDOBNÉ, JAKO VE STÁVAJÍCÍCH KANCELÁŘÍCH VE 2.NP. LEVÉHO KŘÍDLA OBJEKTU (PŘI POHLEDU Z ULICE), VIZ. ORIENTAČNÍ OBRÁZEK NA VÝKRESE D.1.9.-02
- POKUD ZHOTOVITEL NABÍDNE K DODÁNÍ TYP ŽIDLE, KTERÝ NEBUDE VYHOVOVAT NĚKTERÉMU Z PARAMETRŮ POŽADOVANÝCH PROJEKTEM, ALE BUDE KVALITNÍ A INVESTOR BUDE S TYPEM ŽIDLE SOUHLASIT, MŮŽE STAVEBNÍ DOZOR, VZHLEDEM K ŠIROKÉ NABÍDCE NA TRHU, ODSOUHLASIT DODÁNÍ TOHOTO SROVNATELNÉHO TYPU.

D.1.9. - PROJEKT VYBAVENÍ INTERIÉRU NÁBYTKEM

Vedoucí projektant	Zodpov. projektant	Vypracoval	FINAL STAVEBNÍ PROJEKCE ING. PAVEL VLÁČIL ČAJKOVSKÉHO 15, 58601 JIHLAVA IČ:12151670, tel:605413778 vlacilpavel@seznam.cz
Ing.Pavel VLÁČIL		Ing.Pavel VLÁČIL	
Investor :	Statutární město Jihlava, Masarykovo nám. 97/1, 58601 Jihlava		Zak.č. : 05/2023
Místo stavby :	část objektu Hluboká 3, 58601 Jihlava		Datum : 01/2024
Akce:	REKONSTRUKCE BYTU 2+1 NA KANCELÁŘE HLUBOKÁ 3, JIHLAVA		Stupeň : DPS
			Formát : 10 A4
			Měřítko : 1:15 Výtisk:
Obsah :	ROZMĚROVÁ SCHÉMATA NÁBYTKU- STOLY, KONTEJNERY A ŽIDLE		Č.výkr. : D.1.9.-03